556.00.22.01.154

Ra 12,5 (√)

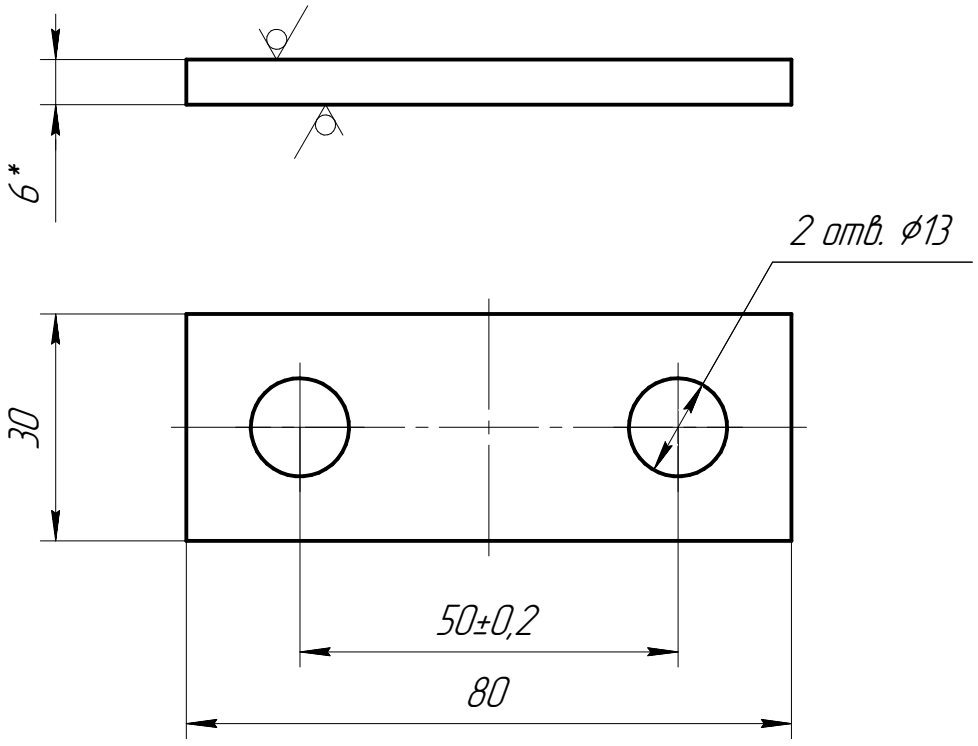


1. *Размеры для справок.
2. Общие допуски по ГОСТ 30893.1 : H12, h12, ±IT12/2.
3. Острые кромки притупить фаской 0,2..0,4x45°.
4. Покрытие: Ц9хр.
5. Траектории для изготовления – по приложенному файлу .dxf

| Перв. примен. | Справ. № | Подп. и дата | Инв. № дубл. | Взам. инв. № | Подп. и дата | Инв. № подл. |
|---|---|---|---|---|---|---|
| 556.00.22.01.150 | | | | | | |

| Изм. | Лист | № докум. | Подп. | Дата |
|---|---|---|---|---|
| Разраб. | | Захаров | | |
| Пров. | | Гелетей | | |
| Т.контр. | | | | |
| | | | | |
| Н.контр. | | Савельев | | |
| Утв. | | Фомин | | |

556.00.22.01.154

# Подкладка

| Лит. | Масса | Масштаб |
|---|---|---|
| | 0,1 | 1:1 |
| Лист | Листов 1 | |

Лист Б-0-6 ГОСТ 19903-2015 / 08пс ГОСТ 1577-93

Копировал

Формат А4